オールドシダービームス FAXシート

FAX:082-837-1571

ご注文 ・ 見積依頼 ⇐○をつけてください

フリガナ
御社名
（お名前）

御担当者

TEL:
FAX:

ご住所 〒 ー

施工予定時期
※未定の場合は空欄

納品先 〒 ー □←同上の場合✓を入れてください

※未定の場合は都道府県のみでも結構です

U型

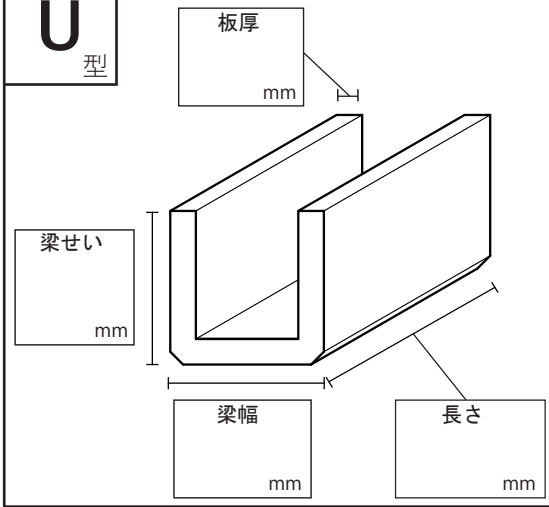

塗装（選択）
- ブラウン
- ミディアムブラウン
- ダークブラウン
- ライトブラック
- ライトシダー
- ミルキーホワイト
- 黒鳶(くろとび)

本

L型

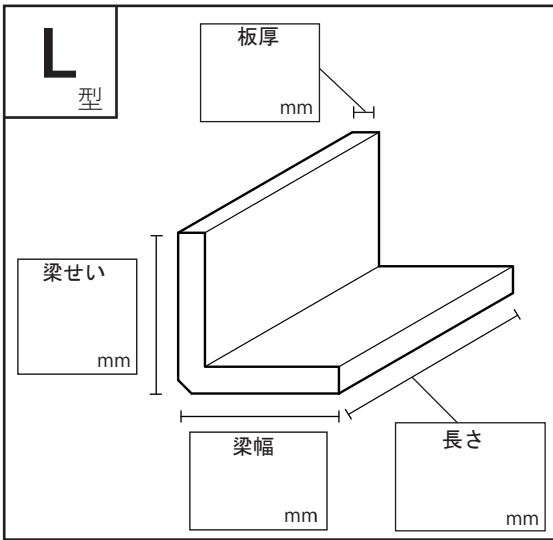

塗装（選択）
- ブラウン
- ミディアムブラウン
- ダークブラウン
- ライトブラック
- ライトシダー
- ミルキーホワイト
- 黒鳶(くろとび)

本

BOXカバー型

標準の仕様では上蓋が開きますが、フタが開かないタイプをご希望の方は下記に✓を入れてください。

□ フタが開かないクローズ型を希望

※既存の梁や柱を覆うために使用する場合はクローズ型では施工できません。ご注意ください。

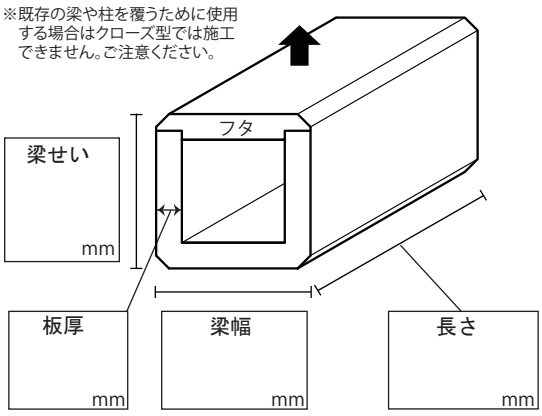

塗装（選択）
- ブラウン
- ミディアムブラウン
- ダークブラウン
- ライトブラック
- ライトシダー
- ミルキーホワイト
- 黒鳶(くろとび)

本

無垢角材

最大で105㎜角となります。
化粧が必要な面に✓を入れてください。

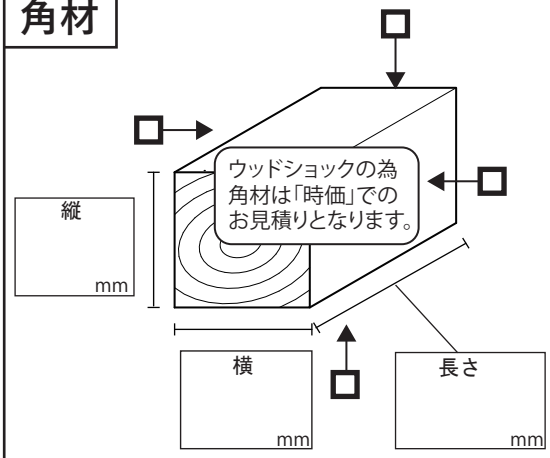

塗装（選択）
- ブラウン
- ミディアムブラウン
- ダークブラウン
- ライトブラック
- ライトシダー
- ミルキーホワイト
- 黒鳶(くろとび)

本

I型（平板）

化粧をする面に✓を入れてください。
必要な面のみ化粧をすることでお安くなります。

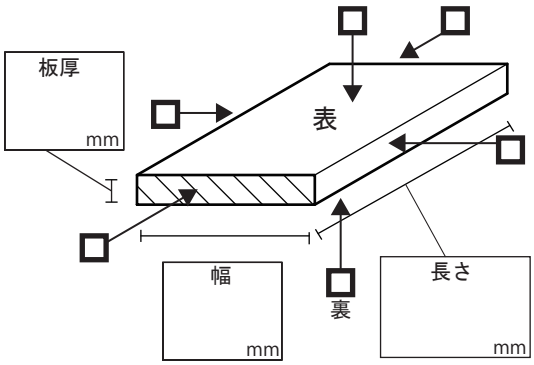

塗装（選択）
- ブラウン
- ミディアムブラウン
- ダークブラウン
- ライトブラック
- ライトシダー
- ミルキーホワイト
- 黒鳶(くろとび)

本

その他

図示してください。

塗装（選択）
- ブラウン
- ミディアムブラウン
- ダークブラウン
- ライトブラック
- ライトシダー
- ミルキーホワイト
- 黒鳶(くろとび)

本

※枠が足りない場合はコピーしてご利用ください。

有限会社工房志楽
〒731-3362 広島県広島市安佐北区安佐町久地251-209
TEL:082-837-1521 sales@koubou-shiraku.com